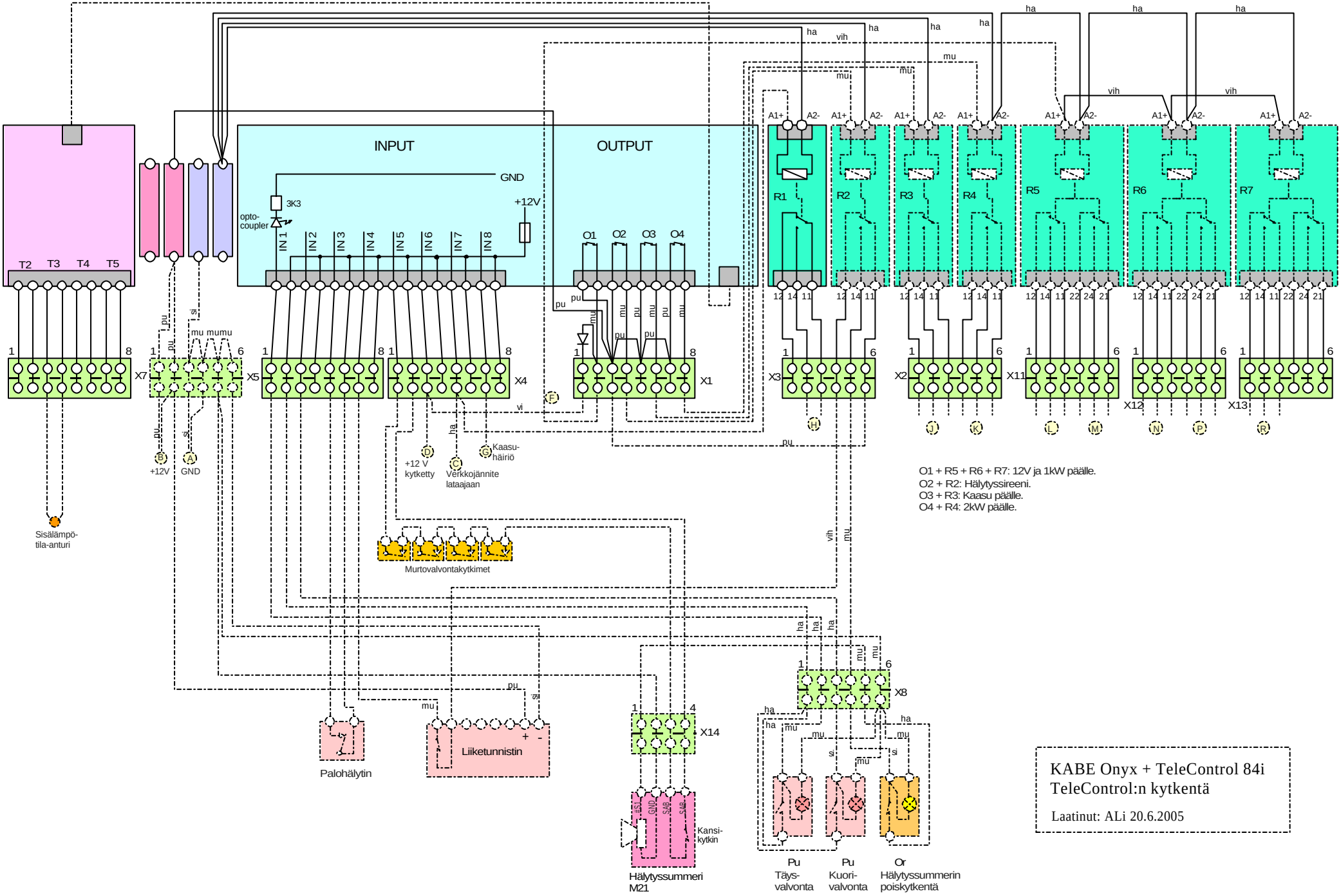
INPUT
OUTPUT
GND
+12V
3K3
opto-coupler
IN 1
IN 2
IN 3
IN 4
IN 5
IN 6
IN 7
IN 8
O1
O2
O3
O4
T2
T3
T4
T5
R1
R2
R3
R4
R5
R6
R7
A1+
A2-
X7
X5
X4
X1
X3
X2
X11
X12
X13
X8
X14
+12V
GND
+12 V kytketty
Verkkojännite lataajaan
Kaasu-häiriö
Sisälämpö-tila-anturi
Murtovalvontakytkimet
Palohälytin
Liiketunnistin
Kansi-kytkin
Hälytyssummeri M21
Pu Täys-valvonta
Pu Kuori-valvonta
Or Hälytyssummerin poiskytkentä
O1 + R5 + R6 + R7: 12V ja 1kW päälle.
O2 + R2: Hälytyssireeni.
O3 + R3: Kaasu päälle.
O4 + R4: 2kW päälle.
KABE Onyx + TeleControl 84i
TeleControl:n kytkentä
Laatinut: ALi 20.6.2005